Исполнитель: «INTECH360.RU»

Заказчик: «Наименование Заказчика»

Your Company

УЗЛОВОЙ РЕМОНТ ПОВОРОТНОГО СТОЛА

ДИАГНОСТИЧЕСКИЙ ОТЧЁТ

Вертикально-фрезерный станок с контурным охлаждением с ЧПУ

Модель: HAAS TM-2HE

Год выпуска: 2010

Серийный номер: XX-0000

Год выпуска: XX.XX.2010

Дата проведения работ: с «__» _____ по «__» _____ 20__ г.

г. Москва

Содержание

1. Первичный осмотр 3
2. Техническое состояние 4
3. Заключение и дефектная ведомость 6
4. Рекомендации 7

1. Первичный осмотр

Требуется разборки и дефектовка поворотного стола HRT210SHS

Неисправность: Утечки воздуха в области тормоза.

Входной осмотр поворотного стола (до демонтажа)

Показатель		В норме	Дефект
Наличие ржавчины	Присутствует коррозия на составных частях узла	**V**	**нет**
Наличие загрязнения	Внешних загрязнений узел не имеет	**V**	**нет**
Исправность тормоза	Тормоз неисправен ввиду разгерметизации системы	**нет**	**V**
Вращение оси	Вращение за шкив от руки происходит с переменным усилием, незначительное закусывание в червячной	**нет**	**V**

Фотография узла:

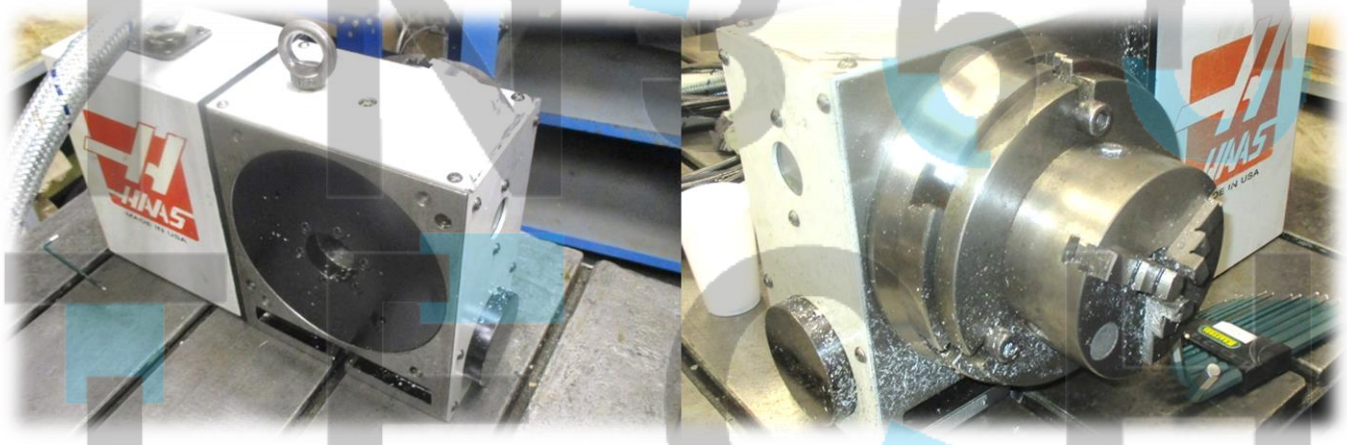

2. Техническое состояние

Привод оси

Тип привода оси С: Прямой.

Элементы системы / состояние	Годен	Дефект
Червяк	V	нет
Червячное колесо	V	нет

Примечание: Задиров, забоин в червячной передаче не выявлено.

Фотографии привода оси



Тормоз оси

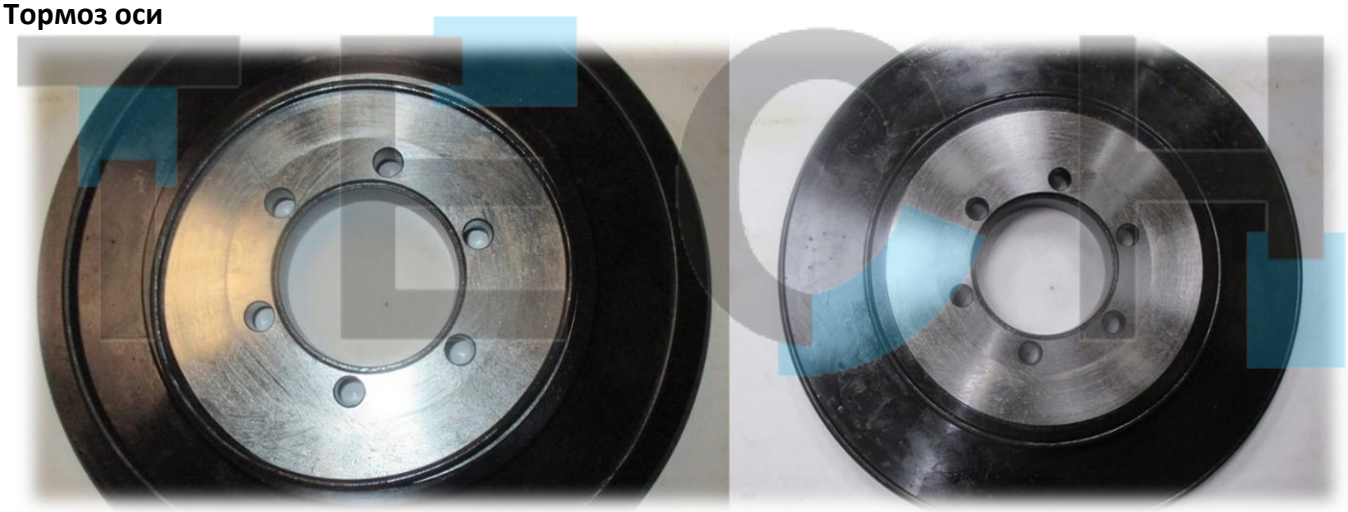

Примечание: Внешнее уплотнение не соответствует по размеру и сечению, необходимому.
Установлено – примерный внутренний диаметр 136, сечение 3,53мм
Необходимо 2-369, размеры 202,57 х 5,33
Внутреннее кольцо – рекомендуется замена.

Подшипниковый узел

Тип подшипникового узла: 2 радиальных шариковых подшипника 6021 и 6016 NACHI.
Тип смазки: Масляная

Результат осмотра:

Деталь\ состояние	Естественный износ	Коррозия
Подшипник 6016	V	нет
Подшипник 6021	V	V

Фотографии подшипников:





Примечание: рекомендуется замена подшипников.

Шпиндель стола

Примечание: Сильные забоины на задней базовой части шпинделя. Требуется восстановление плоскостности с соблюдением параллельности в переднем торце в пределах 0,005мм.

Фотография шпинделя стола

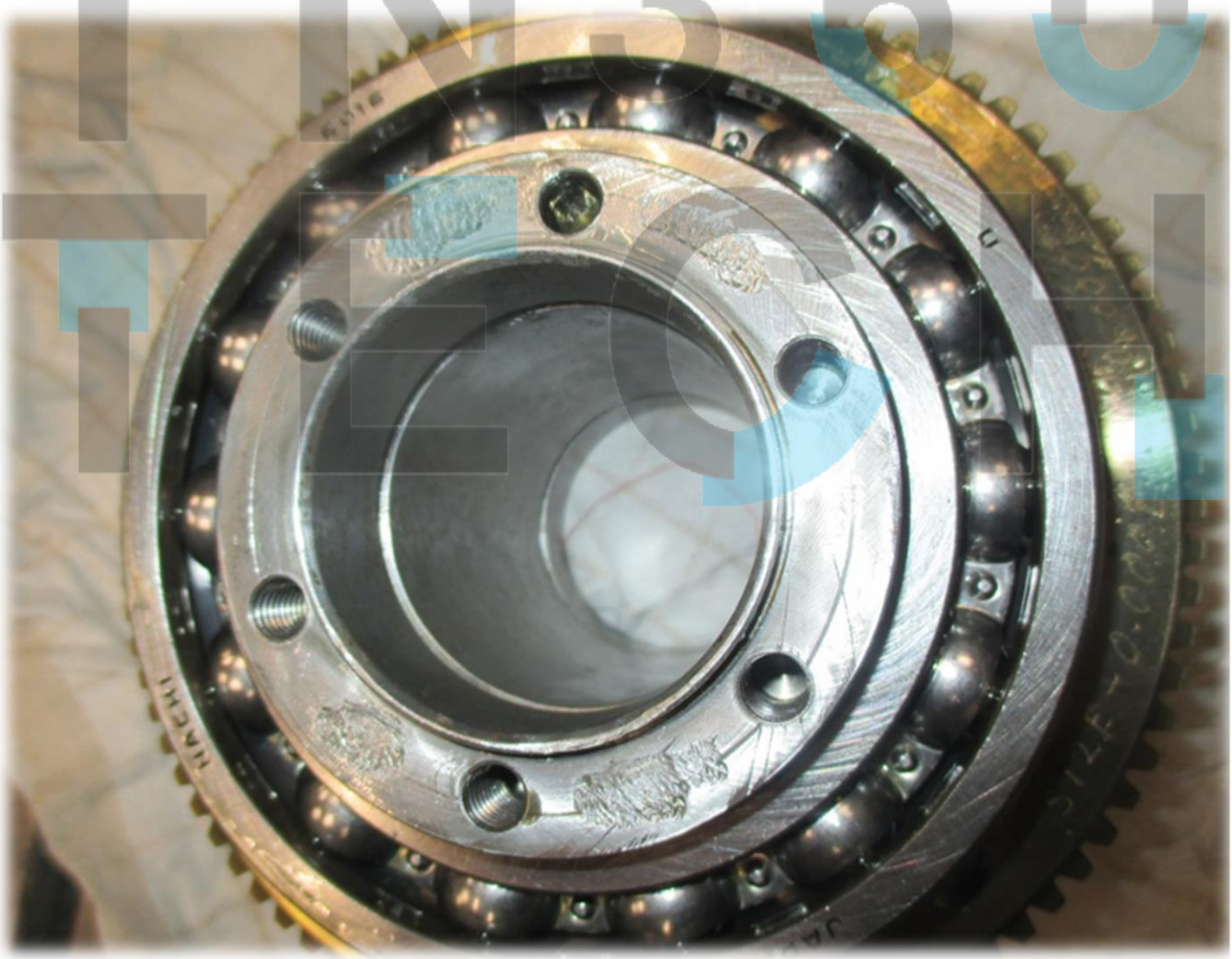

3. Заключение и дефектная ведомость

Утечки со стороны тормозного диска, связанны с износом уплотнительных колец.
Перечень вышедших из строя частей:

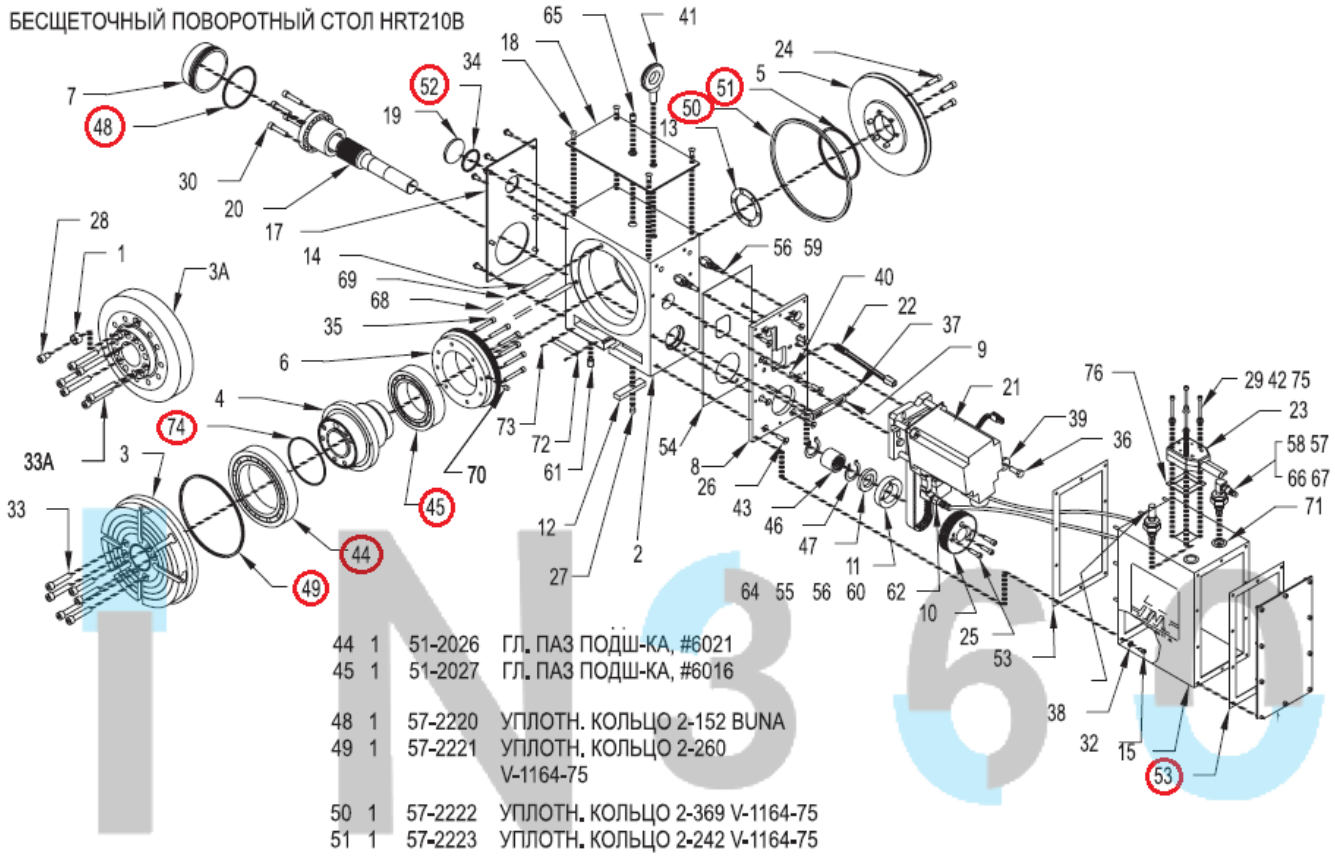

44	1	51-2026	ГЛ. ПАЗ ПОДШ-КА, #6021
45	1	51-2027	ГЛ. ПАЗ ПОДШ-КА, #6016
48	1	57-2220	УПЛОТН. КОЛЬЦО 2-152 BUNA
49	1	57-2221	УПЛОТН. КОЛЬЦО 2-260 V-1164-75
50	1	57-2222	УПЛОТН. КОЛЬЦО 2-369 V-1164-75
51	1	57-2223	УПЛОТН. КОЛЬЦО 2-242 V-1164-75
52	1	57-2831	УПЛОТН. КОЛЬЦО 2-130 BUNA
74	1	57-0054	УПЛОТН. КОЛЬЦО 2-044 BUNA

Проверки уровня масла в механизмах стола производится по уровню в глазке при остановленном столе. Глазок находится на боковой панели стола. Уровень масла должен достигать середины смотрового стекла*.

*HRT210SHS - Уровень масла не должен превышать 1/3 смотрового стекла. Минимальный уровень должен быть виден в смотровом стекле.

Для заливки масла в делительный механизм найдите и выньте заглушку из наливного отверстия. Она находится на верхней плоскости корпуса выше глазка (см. рис. ниже). Залить масло Mobil SHC-630 до соответствующего уровня. Замените и сжимите болт наливного отверстия.

Заменяйте масло каждые 2 года.

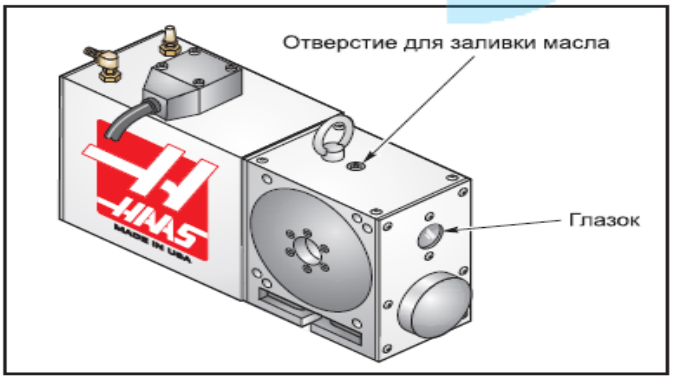

4. Рекомендации

Рекомендуем выполнить ремонт поворотного стола и комплексную настройку оборудования.

При ремонте будут произведены следующие работы:

№ п/п	Наименование работ
1	Восстановление торца шпинделя
2	Очистка элементов стола, не требующих замены
3	Восстановление посадочных мест элементов
4	Замена уплотнений
5	Монтаж новых подшипников
6	Проверка стола на исправность всех систем
7	Установка поворотного стола на станок
8	Сдача оборудования в производственный процесс

Специалисты компании INTECH360.RU обладают необходимыми практическими знаниями и инструментом для восстановления полноценной работоспособности станка.